ТИПОВЫЕ ТЕПЛООБМЕННИКИ

AKG-Line D

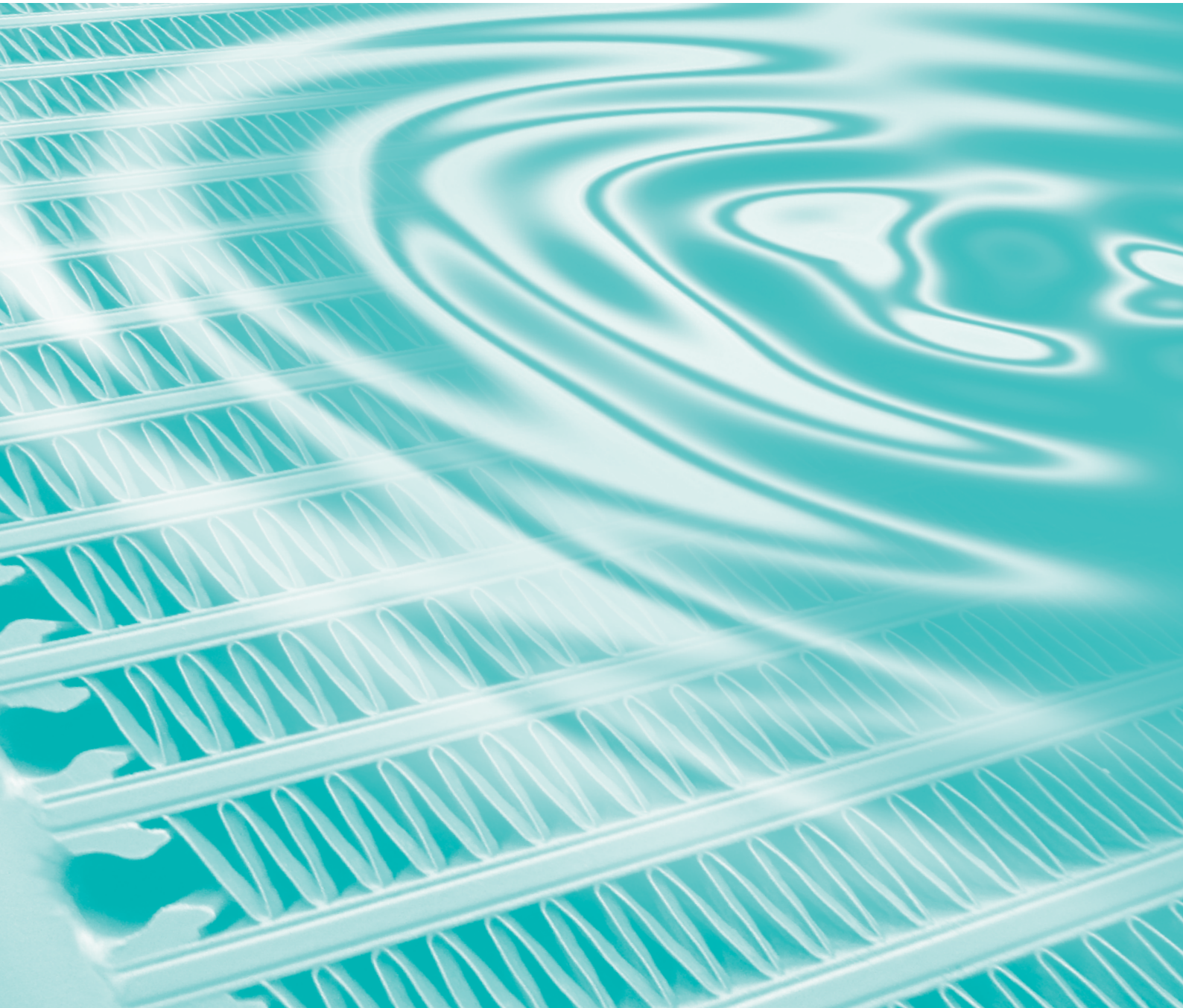

GLOBAL STANDARD AKG-Line D

МОБИЛЬНАЯ ВОЗДУШНО-МАСЛЯНАЯ СИСТЕМА ОХЛАЖДЕНИЯ ГИДРАВЛИЧЕСКАЯ

ИНФОРМАЦИЯ О ПРОДУКЦИИ

AKG-Line - это типовая линейка изделий от лидера рынка высокопроизводительных систем охлаждения из алюминия. Компания получила широкое признание благодаря своему глобальному присутствию на рынке, традициям немецкого инженерного искусства и высокому уровню качества продукции с одной стороны и конкурентным ценам с другой

К типовым сериям линейки изделий AKG относятся модели для мобильного и стационарного применения; благодаря развитой дилерской сети их можно приобрести по всему миру. Эта линия продукции включает в себя полные системы охлаждения, которые соответствуют требованиям европейских и американских стандартов, пригодны для эксплуатации в обычных или суровых условиях окружающей среды и оснащены вентиляторами с двигателем переменного, постоянного тока или гидромотором; в наличии также модели с низким уровнем шума.

Все технические решения AKG разрабатываются на самом передовом уровне современных технологий, производство организовано по высочайшим стандартам качества. Изделия подвергаются всем необходимым испытаниям на собственном испытательном оборудовании.

ХАРАКТЕРИСТИКИ СЕРИИ D

- Высокомощные охлаждающие блоки
- Вентилятор с двигателем постоянного тока
- Отвод тепла из охлаждаемой среды в атмосферный воздух
- Охладитель универсален и может быть использован для гидравлического, трансмиссионного, моторного, смазочного масел и контуров охлаждения
- Для охлаждения минерального масла, синтетического масла, биологического масла, а также химических жидкостей HFA, HFB, HFC, HFD и воды с минимальным содержанием антифриза 50% и антикоррозионными присадками (возможны другие среды)
- Выдерживают рабочее давление до 26 бар

ПРЕИМУЩЕСТВА

- Применение охлаждающих пластин для загрязнённых условий эксплуатации
- Гибкая комплектация
- Испытанная на практике конструкция и высокий уровень качества
- Отгрузка в короткие сроки со склада
- Применение гибкого профиля обеспечивает повышенную надёжность

ГИБКИЙ ПОЛЫЙ ПРОФИЛЬ AKG

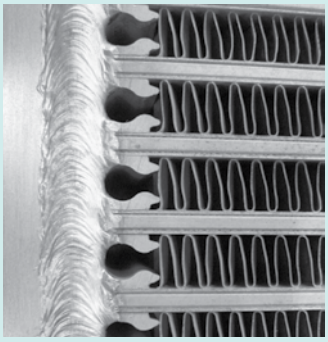

В конструкции изделий AKG используется гибкий полый профиль AKG, что позволяет снизить уровень локальной деформации. Т.о., значительно увеличивается прочность теплообменников и срок их эксплуатации.

ХАРАКТЕРИСТИКИ ПОЛОГО ПРОФИЛЯ AKG

- **Остаточная деформация:**
  Расчет напряжений показывает, что при использовании полого профиля AKG максимальное напряжение сокращается в два раза.
- **Увеличение срока эксплуатации:**
  Всесторонние стендовые испытания показали, что срок службы увеличивается в несколько раз (от 3 до 5).

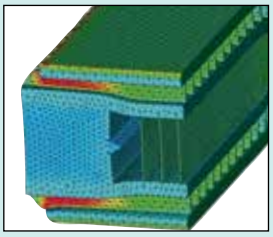

со стандартным профилем

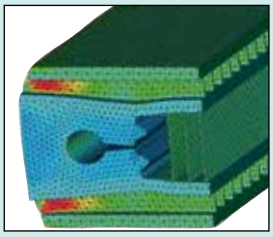

с полым профилем

ТЕПЛОСЪЁМ ПРИ ΔT 40K

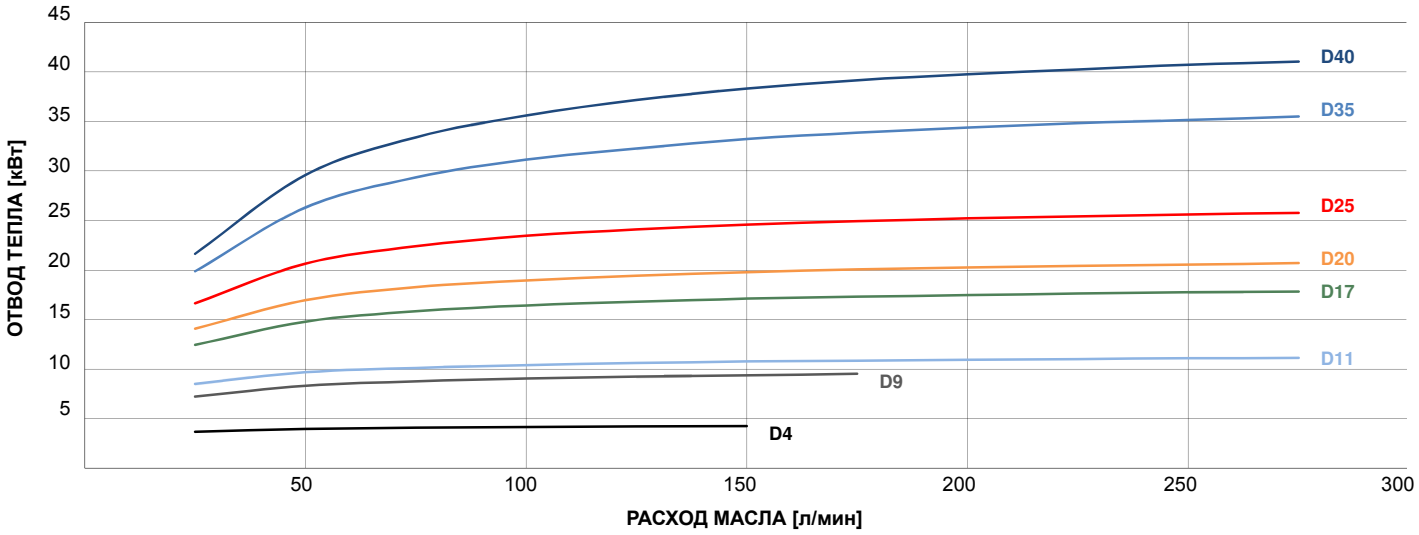

Расчёт теплообменника		
1. Данные ввода:		**Пример**
Требуемая величина отвода тепла	P =	30 кВт
Поток масла через охладитель	V =	150 л/мин
Температура масла	T_Oil	70 °C
Температура охлаждающего воздуха	T_CAF	30 °C
2. Определение режима отвода тепла:		
Перепад температур на входе	ETD =	70 °C - 30 °C = 40 K
Требуемый режим отвода тепла	P/ETD	30 кВт/40 K = 0,75 кВт/K
3. Выбрать по графику:		**D35**

ОТВОД УДЕЛЬНОГО ТЕПЛА

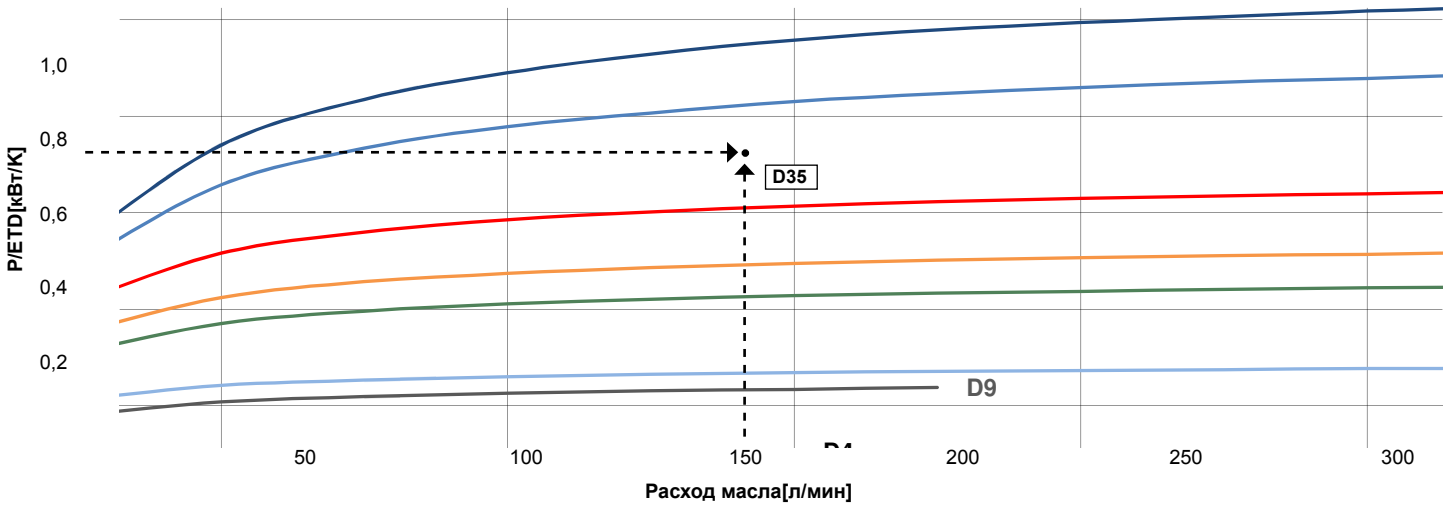

GLOBAL STANDARD AKG-Line D

ТЕХНИЧЕСКИЕ ХАРАКТЕРИСТИКИ

Размеры модели	Величина напряжения двигателя (V)	требуемый электрический разъём: Female Metri-Pack 630	Количество вентиляторов	Сила тока одного вентилятора, (A)	Прибл.уровень шума (дБ(A), 1м)	Прибл. собственный вес комплекта в сборе (кг)	Объем (л)	Рабочее давление (бар)
D4	12/24	Female Connector 10737825	1	8/4	80	6,4	1,4	26
D9	12/24		1	17/10	79	8,3	1,4	26
D11	12/24	Contact 12052456	1	17/10	79	10,3	1,8	26
D17	12/24		1	29/20	81	14,2	2,7	26
D20	12/24	Seal 15324994	1	29/20	81	19,5	5,1	26
D25	12/24		2	17/10	79	22,5	5,0	26
D35	12/24	TPA 12147060	2	29/20	81	24,0	4,7	26
D40	12/24		2	29/20	81	31,0	7,1	26

РАЗМЕРЫ

Размеры модели	A	B	C (прибл.)	D	E	F	G	H	J	K	L	M
D4	309	350	170	164	164	39	G1	315	110	160	M8	LL 11x16
D9	371	400	170	194	194	39	G1	365	110	160	M6	LL 11x16
D11	371	400	190	194	194	39	G1	365	110	160	M8	LL 11x16
D17	465	550	215	359	116	39	G1 1/4	515	110	160	M8	LL 11x16
D20	465	540	245	359	119	39	G1 1/4	510	200	250	M8	LL 11x16
D25	371	740	220	259	119	39	G1 1/4	710	200	250	M8	LL 11x16
D35	465	950	215	359	119	39	G1 1/4	915	110	160	M8	LL 11x16
D40	465	940	245	359	119	39	G1 1/4	910	200	250	M8	LL 11x16

Все размеры даны в мм

ИНФОРМАЦИЯ ДЛЯ ЗАКАЗА

Серийный номер: D | **Размер модели:** [ ] - **Напряжение:** [ ]

Заказные характеристи (опционально): [ ] [ ]

включая:

не входит в поставку:

12 V	[12]	с толкающим вентилятором	[B]	без вентилятора	[-FM]
24 V	[24]	с защитным покрытием	[+R]	только охладитель	[C]
		с фторопластовым покрытием	[+T]	охладитель без окрашивания	[-P]
				без опор	[-F]

Пример кода заказа: Теплообменник, 9 кВ, 12 V, всасывающий вентилятор постоянного тока -> **D9-12**
Теплообменник, 25 кВ, 24 V, нагнетающий вентилятор постоянного тока -> **D25-24B**

РАЗМЕРЫ ТЕПЛООБМЕННИКА D4 TO D20

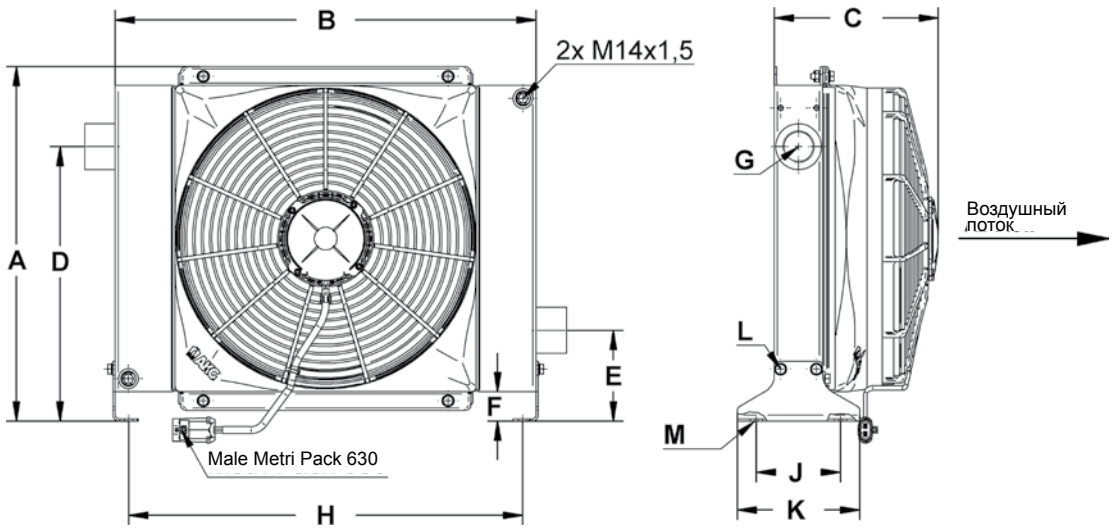

РАЗМЕРЫ ТЕПЛООБМЕННИКА D25 TO D40

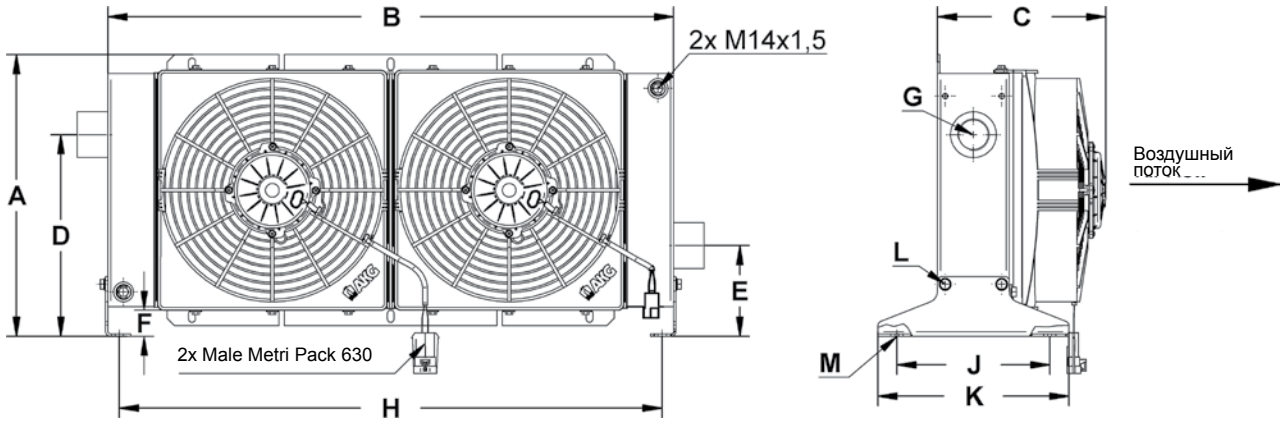

СТАНДАРТНЫЙ КОМПЛЕКТ ПОСТАВКИ

AL- теплообменник чёрного цвета
Электрический вентилятор
Лопости вентилятора и решётка из пластмассы
Опоры - сталь с порошковым покрытием.

AKG Thermotechnik International GmbH & Co. KG
P. O. Box 1346
34363 Hofgeismar, Germany
Tel: +49 5671 - 8 83-0
Fax: +49 5671 - 35 82
E-Mail: info@akg-group.com
Internet: www.akg-group.com

AKG – МИРОВАЯ ГРУППА КОМПАНИЙ.

AKG - это мировой лидер, поставщик высокомощных охладителей и теплообменников, который также разрабатывает системные решения по индивидуальным требованиям заказчика; продукция соответствует высочайшим стандартам качества.

2.400 сотрудников работают на 13 дочерних производственных предприятиях, расположенных в Германии, Франции, Великобритании, Латвии, США, Китае и Индии. Компания имеет дополнительные офисы продаж по всему миру, в том числе за океаном, поэтому доступна для принятия заказов круглые сутки.

Ваш партнер AKG

Длительное профессиональное сотрудничество с производителями комплексного оборудования из 22 отраслей а именно, станкостроение, системы сжатого воздуха, сельскохозяйственные и лесотехнические машины, автомобилестроение и многие другие сферы применения являются для нас движущей силой, побуждающей создавать серии изделий для мобильного и стандартного индустриального использования.

AKG располагает одним из самых больших в мире исследовательских центров для разработки, проведения замеров и оценки технических решений для систем охладения, в т.ч., по индивидуальным требованиям заказчика.

Вот уже 90 лет как теплообменники AKG являются символом инноваций, инженерного искусства и высокопрофессионального подхода к производству.

Алюминиевые охладители – изготовлено AKG

DIN EN ISO 9001 : 2000

© AKG 2014 (компания оставляет за собой право на изменения)